Правила эксплуатации и ухода за мебелью.

Мебель необходимо хранить и эксплуатировать в сухих и теплых помещениях, имеющих отопление и вентиляцию, при температуре от $+5^0$ до $+40^0$С при относительной влажности воздуха 50-60%.

Удаление пыли с поверхности мебели следует производить сухой мягкой тканью (фланель, миткаль). Не допускается применение соды, порошков и других материалов, не предназначенных для ухода за мебелью.

Поверхность изделия следует предохранять от попадания на неё влаги (во избежание разбухания), различных растворителей, кислот, щелочей и механических повреждений.

Помните, что сохранность и долговечность изделия зависит не только от её конструкции и качества материалов, но и от правильной эксплуатации и ухода за ней.

Гарантии изготовителя

Приобретая изделия мебели, убедитесь в полной комплектности набора и отсутствии механических повреждений комплектующих, облицовки и стеклянных элементов мебели.

Претензии от покупателей принимаются магазинами, продавшими товар, в течение 24 месяцев со дня приобретения мебели, с обязательным приложением товарного чека, этикетки и паспорта изделия.

Предприятие не рассматривает претензии, поступающие непосредственно от потребителей, без обращения в торговую организацию.

Предприятие не отвечает по дефектам, появившимся из-за несоблюдения покупателем правил эксплуатации, сборки, транспортировки и ухода за мебелью.

Предприятие не несет ответственности по повреждениям, возникшим в результате транспортировки мебели в собранном виде.

В процессе производства изготовитель считает возможным производить конструктивные и технологические изменения, направленные на улучшение качества мебели и удовлетворение спроса населения.

Дата комплектовки фурнитуры _____

Комплектовщик фурнитуры _____

УВАЖАЕМЫЙ ПОКУПАТЕЛЬ!

Благодарим за покупку и надеемся, что Вы примите во внимание наши рекомендации, и тогда мебель будет служить для Вас длительное время

ГОСТ 16371-93

МЕБЕЛЬНАЯ ФАБРИКА МебельМАРКЕТ

Россия, 308036, г. Белгород,
б-р Юности, д.7, кв.487
ООО «Мебель Маркет»
www.mebelmarket31.ru
тел./факс: (4722) 40-24-45

Спальня «Светлана»

Шкаф 2-х створчатый плательный

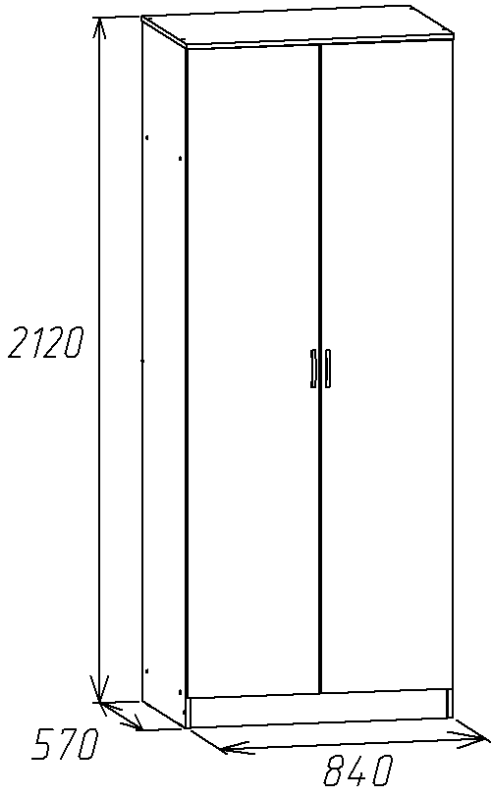

Паспорт

и инструкция по сборке и эксплуатации мебели

Общие технические указания по сборке

1. Освободить детали от упаковки.

2. Проверить наличие деталей и фурнитуры по комплектовочным ведомостям. **При обнаружении дефектов или некомплектности к сборке не приступать. Обратитесь к продавцу**.

3. Во избежание порчи деталей, сборку необходимо производить вдвоем в горизонтальном положении на ровном полу, покрытом тканью или бумагой.

Таблица 1 Комплектовочная ведомость на узлы и детали Спальня «Светлана» Шкаф 2-х створчатый плательный.

Наименование детали	Размеры, мм	Кол-во	№ по схеме	№ пакета
Бок	2100*550	1	1	1
Бок	2100*550	1	2	1
Дно	808*550	1	4	1
Крыша	840*570	1	7	1
Горизонт	808*550	1	3	1
Фронтальная панель	808*64	1	6	1
Цоколь	808*92	1	5	1
Фасад	2004*416	2	10	1
Задняя стенка (ДВП)	1656*418	2	9	1
Задняя стенка (ДВП)	836*364	1	8	1
Скалка деревянная	808	1		1
Соединительный профиль для ДВП	1650	1		1

6. Устанавливаем фасады по наколам согласно схеме. На фасады (10) устанавливаем ручки при помощи винтов (винты в комплекте с ручками). Производим регулировку фасадов согласно схемам, приведенным ниже.

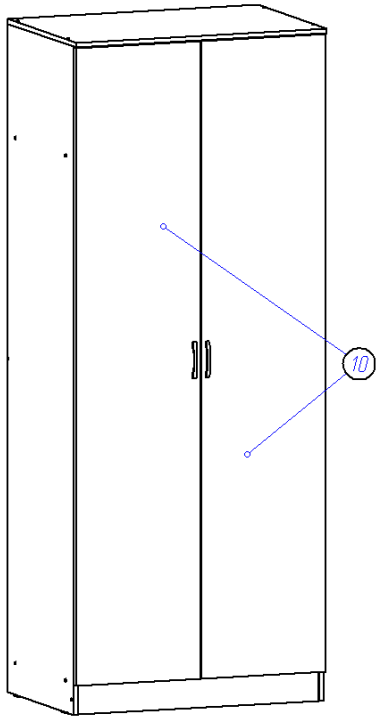

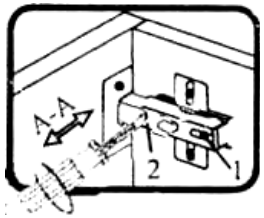

Если фасад наклонен вправо или влево относительно вертикали корпуса, нужно выправить наклон фасада в направлении А-А винтом 2.

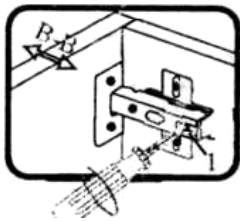

Если нижняя или верхняя часть фасада отстает от корпуса, нужно ослабить винт 1 и сдвинуть фасад в направлении В-В, а затем затянуть винт 1.

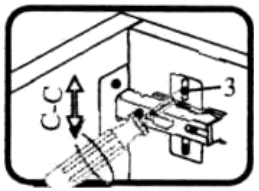

Если необходимо отрегулировать фасад по высоте, нужно ослабить винт 3, отрегулировать фасад в направлении С-С, а затем затянуть винт 3.

5. К фасадам прикручиваем саморезами 3,5*16 петли для накладной двери.

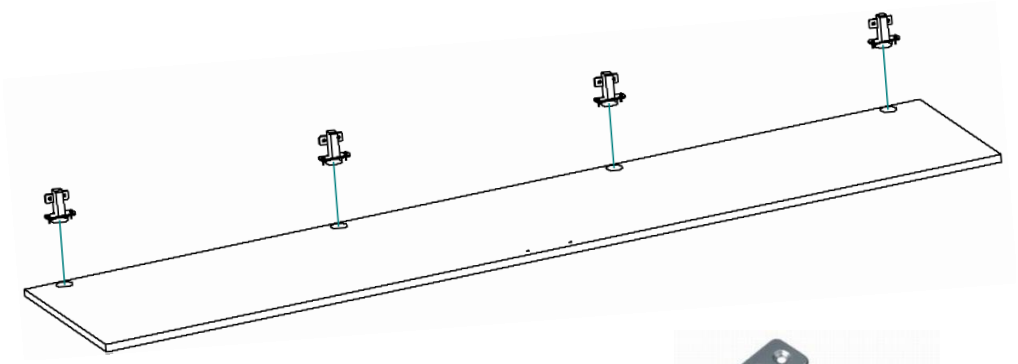

Петля накладная

Таблица 2 Комплектовочная ведомость на фурнитуру

№	Наименование	Ед. изм.	Кол-во
1.	Гвоздь 1,2*20	шт.	70
2.	Евровинт 6,3*50	шт.	16
3.	Заглушка к евровинту	шт.	16
4.	Ключ под евровинт	шт.	1
5.	Петля для накладной двери	шт.	8
6.	Подпятник	шт.	4
7.	Ручка-скоба 96-148 мм С-17 металлик-венге (Для цвета Дуб молочный/Венге)	шт.	2
8.	Ручка 96 мебельная (С-2) Золото (Для цвета Миланский орех и Орех Экко)	шт.	2
9.	Ручка-скоба 96-148 мм С-17 металлик-металлик (Для цвета Ясень Шимо)	шт	2
10.	Саморез 3,5*16	шт.	38
11.	Скалкодержатель пластик (бежевый)	шт.	2
12.	Шайба под ручку	шт.	4
13.	Паспорт изделия	шт.	1

<u>Внешний вид фурнитуры на картинке может отличаться от внешнего вида фурнитуры, идущей в комплекте</u>

Инструкция по сборке.

1. При помощи евровинтов 6,3*50 соединяем бока (1,2) с горизонтом (3,4), цоколем (5) и планкой (6). К бокам гвоздями 1,2*20 прибиваем подпятники.

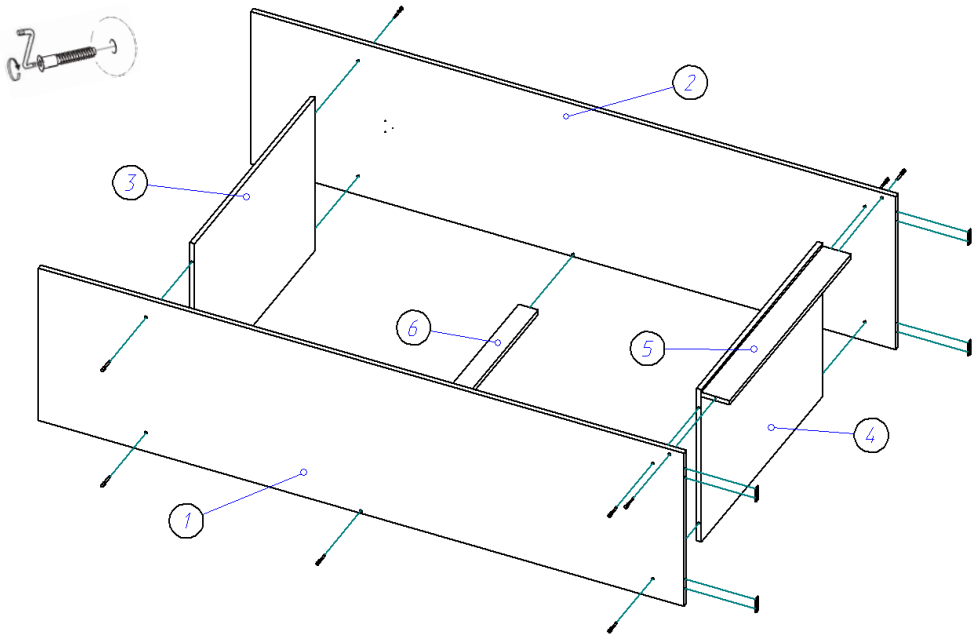

2. При помощи евровинтов 6,3*50 крепим крышу (7).

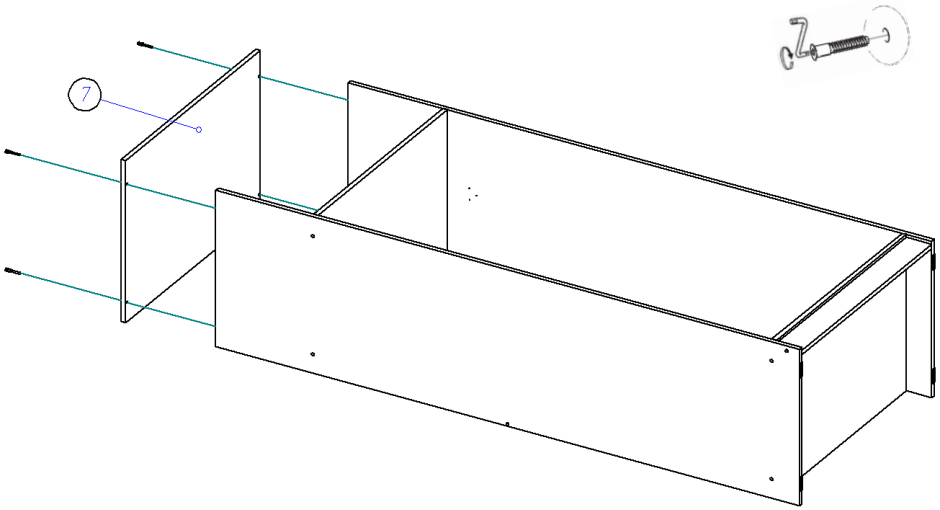

3. Каркас шкафа переворачиваем лицевой стороной вниз, проверяем диагональ и гвоздями 1,2*20 прибиваем задние стенки ДВП (8,9). Между двумя листами ДВП (9) ставится соединительный профиль, поэтому прибивать второй лист ДВП нужно после установки этого профиля.

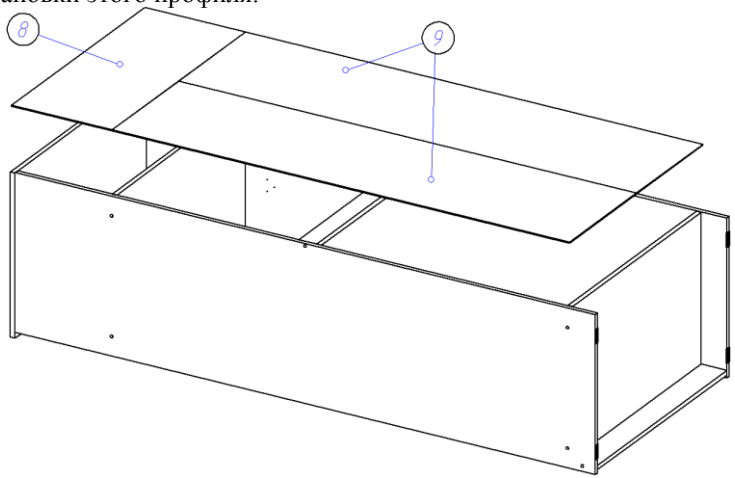
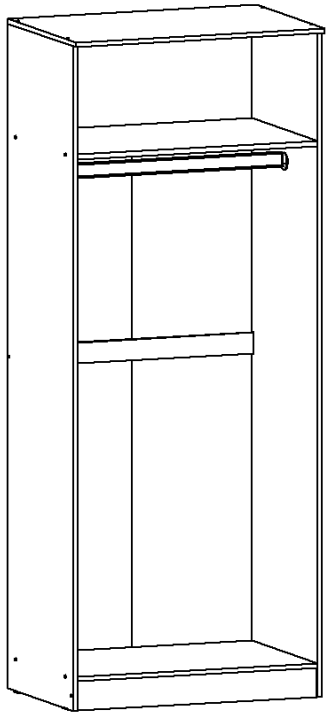
4. По наколам в боках (1,2) саморезами 3,5*16 крепим скалкодержатели и устанавливаем деревянную скалку, как показано на рисунке.